Commander

Scanning Monitor med minneskrets

MODEL 134-B

NYHET med 17 kanaler
Local Selector
Dubbelband VHF och FM
Självsökande med MINNE
NYHET:PRIORITY

INSTRUKTIONSBOK

A quality scan / PDF conversion brought to you by www.rigpix.com

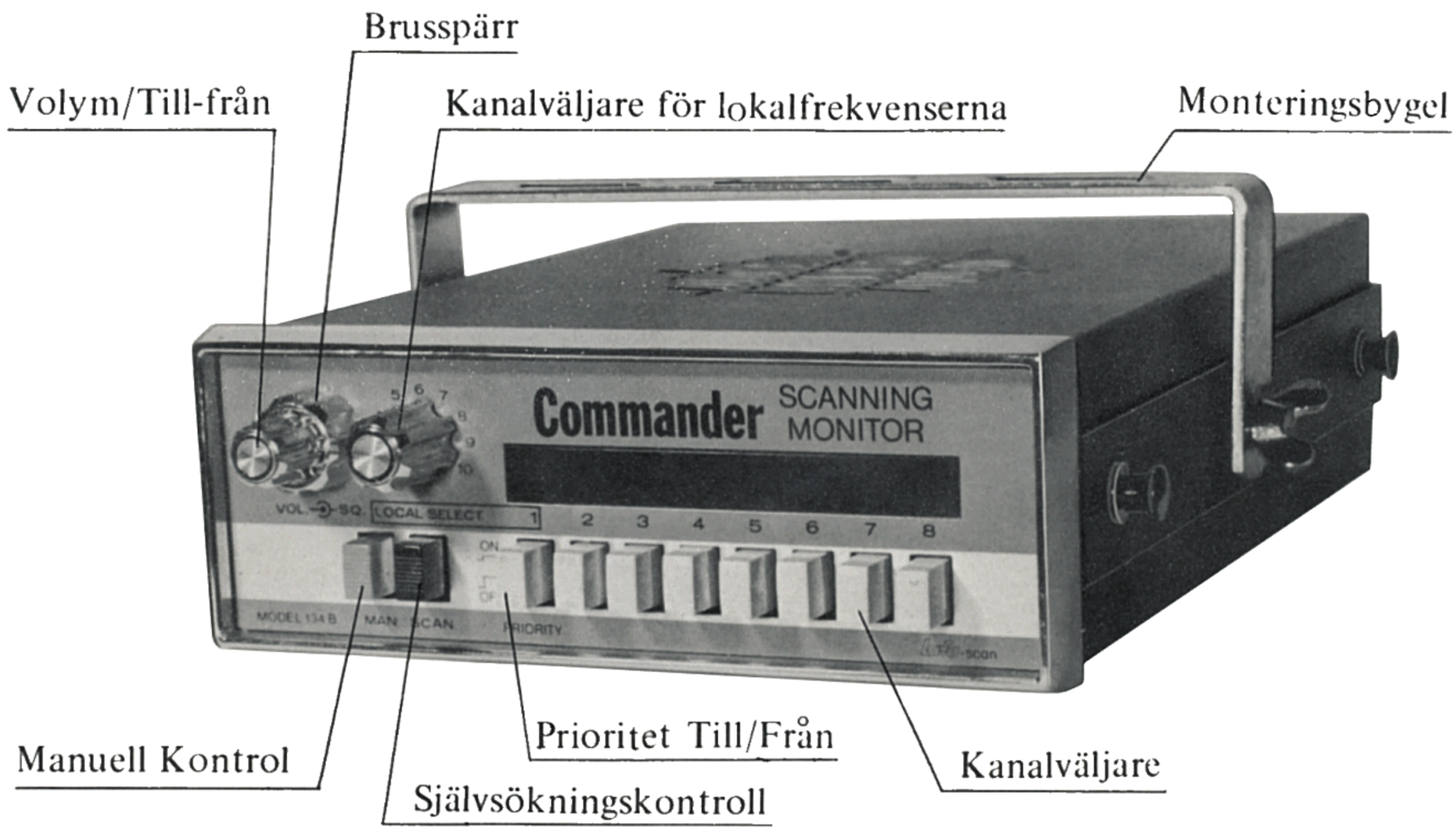
Brusspärr
Volym/Till-från
Kanalväljare för lokalfrekvenserna
Monteringsbygel
Commander
SCANNING
MONITOR
VOL.
SQ.
LOCAL SELECT
1
2
3
4
5
6
7
8
ON
OF
MODEL 134 B
MAN
SCAN
PRIORITY
Manuell Kontrol
Prioritet Till/Från
Självsökningskontroll
Kanalväljare

MANÖVERORGAN OCH FUNKTIONER.

Volym/till-från.

Med denna kontroll regleras ljudstyrkan i högtalaren samt spänning till-från. Vrides knappen till höger, kopplas apparaten till och ju mer man vrider ju högre blir volymen.

Brusspärr.

Då någon station ej sänder, hör man i mottagaren ett kraftigt brus. Detta brus blir gärna störande då man har apparaten tillslagen i väntan på anrop. Brusspärren är en steglös kontroll med vilken man kan eliminera bruset. Inställningen tillgår så att man skruvar ratten till dess bruset försvinner precis. Ju mer man sedan vrider desto hårdare stryper man mottagaren dvs. mottagarens känslighet minskar. Inställningen göres då ingen trafik försiggår på kanalen. Hur brusspärren är inställd påverkar ej ljudstyrkan då trafik avlyssnas. Vid självsökning justeras brusspärren automatiskt.

Kanalväljare.

Med dessa knappar bestämmer man vilka kanaler man vill lyssna på, antingen vid självsökning eller manuell sökning.

Manuell kontroll och självsökningskontroll.

Denna apparat är konstruerad för professionellt bruk och använder kristaller med samma tolerans som FM-sändare. För maximal känslighet och räckvidd använd endast "EFFECT" kristaller eller kristaller tillverkade enligt specifikation för denna apparat.

Yttre högtalaruttag.

Ett uttag på baksidan är avsett för yttre högtalare. Då denna användes kopplas den inbyggda högtalaren automatiskt ifrån.

Montering av kristaller.

Denna apparat är konstruerad för professionellt bruk och använder kristaller med samma tolerans som polisens FM-sändare. För maximal känslighet och räckvidd använd endast "EFFECT" kristaller eller kristaller tillverkade enligt specifikation för denna apparat.
(Försök ej själv justera apparaten. Ni kan inte bättre än fabrikens tekniker.)

Strömförsörjning. (AC/DC operation)
För mobilt bruk: använd medföljande kabel, vilken är avsedd för 12 V minusjordad. Den röda kabeln anslutes till batteriet eller säkringsdosa och den svarta till jord, bilens chassi eller minuspol på batteriet. För att apparaten skall fungera tillfredställande i bil fordras god jordning av monteringsbygeln.
För nätanslutning: Apparatens nätdel är konstruerad för 220 V växelspänning. Fabriksinställd spänning är stämplad på baksidan.

Antenner. (Ant.)
Kom ihåg att detta är en professionell radio och att ju bättre räckvidd, känslighet och ljudkvalitet Ni önskar, ju bättre antenn behövs. Den antenntråd som följer med är bara avsedd för FM-radion och polisens basstation, men tar även in bilarna på korta avstånd. För mobilt bruk rekommenderas effect NV-4P och för basstationer effect selektiv.
Antennimpedans : 52 ohm. Detta betyder att den vanliga bilradioantennen fungerar, men mycket dåligt, beroende på fel impedans.

Memory – minneskrets.
Denna modell är utrustad med minne. Minneskretsen har till uppgift att hålla kvar kanalen tills samtalet verkligen är slut, så att ingenting missas medan sändningen skiftar från t.ex. bil-bas. Minnestiden är normalt fabriksinställd på 1,7 sek. men är justerbar från insidan. Denna justering bör dock göras av tekniker.

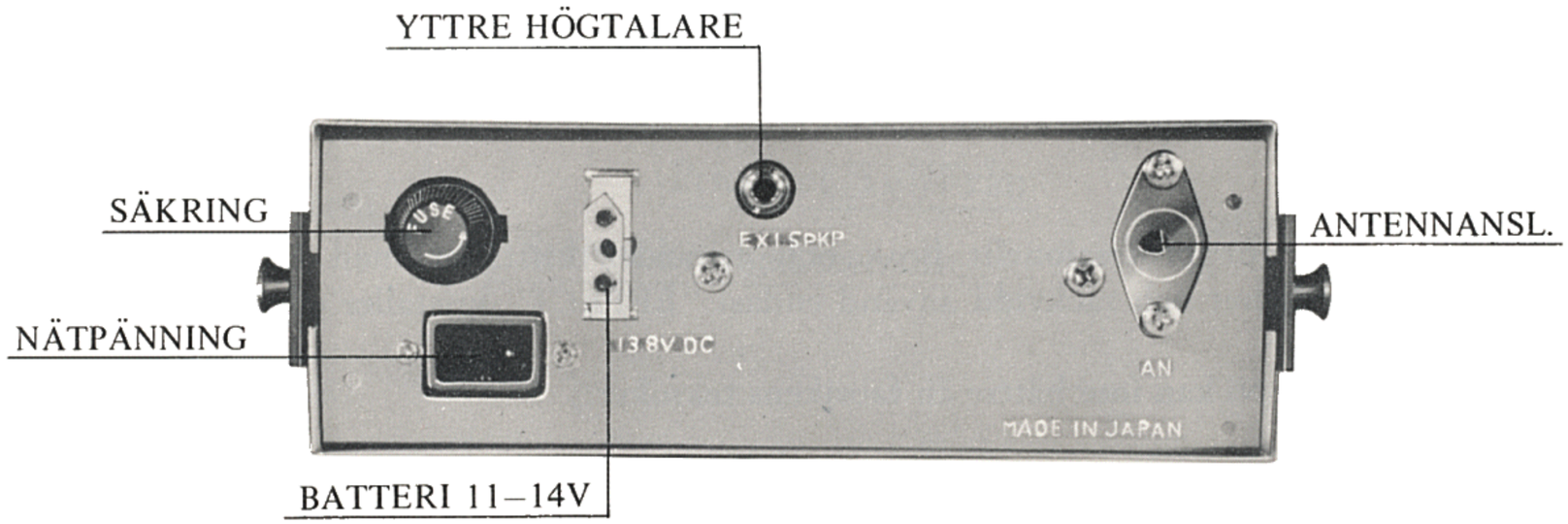

NYHET

COMMANDER 115.314 har nu utökats med ytterligare finesser - speciell kanalväljare för lokalfrekvenserna. I denna kanalväljare kan placeras 10 kristaller för olika frekvenser.

Då polisen nu i större utsträckning har övergått till 80 Mc. har det visat sig. att apparaten relativt fort blivit fylld med trafikkontroll- och riksfrekvenserna. Problemet bestod då i att de personer som ambulerade mellan flera städer inte hade plats till samtliga frekvenser och att. om flera frekvenser var placerade i apparaten. avsökning skedde på för tillfället ointressanta lokalfrekvenser.

Med denna kanalväljare kan Ni samtidigt ha avsökning på trafikkontroll- och riksfrekvenserna samt den för tillfället akuella lokalfrekvensen.

NYHET : PRIORITET

COMMANDER Modell 134-B har nu försetts med en transistorstyrd prioritetskrets vilket innebär att kanal 1 är prioritetskanal. Denna kanal fungerar dock som vanligt när inte prioritetsknappen är intryckt. Med prioritet inkopplad kommer samtal på kanal 1 att bryta pågående samtal på alla övriga kanaler.

När Ni har bestämt, vilka kanaler Ni vill lyssna på, beställ då från Er närmaste fackhandlaer: märke "EFFECT" för Commander Polis Radio modell 134. Ni får då kristaller speciellt avsedda för denna apparat. Kristallernas specifikation är följande:

För FM 150 Mc lågband är kristallfrekvensen	=	$\frac{\text{Avlyssnings-frekvens} - 10{,}7 \text{ Mc}}{3}$
För VHF 80 Mc högband är kristallfrekvensen	=	$\frac{\text{Avlyssningsfrekvens} + 10{,}7 \text{ Mc}}{2}$
Kristalltyp	=	HC 25/U. Semte övertonen enigt militär specifikation
Frekvenstolerans	=	0,001 % (−20°C ~ +40°C)
Kapacitans	=	20 pF — 1000 Hz
Drive Level	=	2,0 mW.
Resistans	=	less than 35 ohm.
Shunt Kapacitans	=	< 6 PF

Kristallerna monteras i kristallsockeln, lämpligtvis i stigande ordningsföljd enligt kanalfrekvenserna, men kan blandas.

SPECIFIKATIONS

Circuitry:	39 transistors, 53 diodes, 3 Integrated Circuits
Frequency:	146 ~ 174 MHz and 66 — 87 MHz
Channels:	8 — any sequence of high or low plus 10 — channel local selector
Sensitivity 20dB Q.S.:	less than 0.5μV
Adjacent Channel Rejection:	more than 60dB
Scan Rate:	16 channels per second
Power Supply:	220 volts AC, 12 volts DC
Audio Output:	1 watt or more
Intermediate Frequencies:	1st IF 10.7 MHz 2nd IF 455 KHz
Accessories:	a. 1 AC Power Cord unit b. 1 DC Power Cord unit c. 1 Spare Lamp d. 1 Spare Fuse e. 1 Mounting bracket unit f. 8 Hardwares (Wing Bolts, Screws, Nuts and Washers) g. 1 Owners Guide h. 1 Antenna plug

SCHEMA

NB! The original printed schematic diagram was of very poor quality, so this scan has partial limitations.

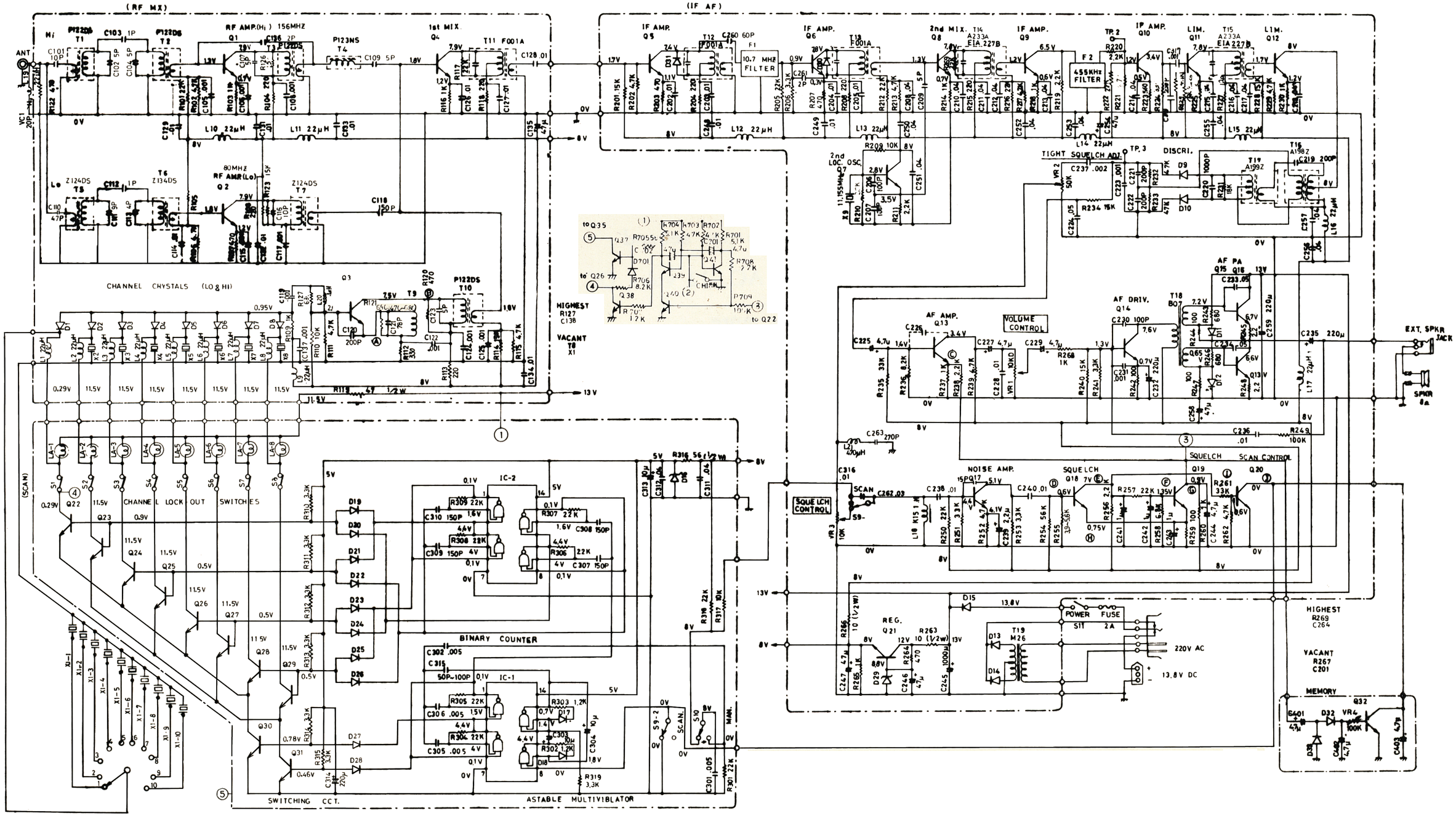

Q13, Q14	2SC945, 2SC458, 2SC619	D13 ~ D15	10D-4
Q17~ Q20		D29	BZ090 1N757A
Q22~Q32		D16	1S330 1N751A
Q15, Q16, Q21	2SD261	D17~ D28	1N34A 1N60P
IC-1 IC-2	M5340P		

	Ⓐ	Ⓑ
CRYSTAL	1,9V	7,5V
NO CRYSTAL	1,85V	7,6V

	Ⓒ	Ⓓ	Ⓔ	Ⓕ	Ⓖ	Ⓗ	Ⓘ
UN SQUELCHED	0,95V	0,58V	7V	1,35V	0,9V	0,75V	0,6V
SQUELCH	1,85V	0,54V	1V	0,2V	6V	0,35V	0,1V

	Ⓙ
NOT SCAN.	0,04V
SCAN.	0,9V

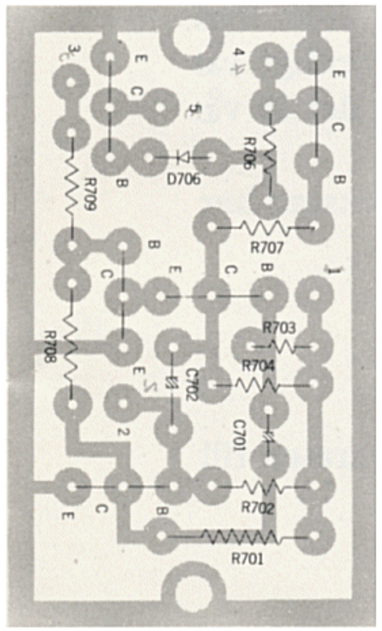

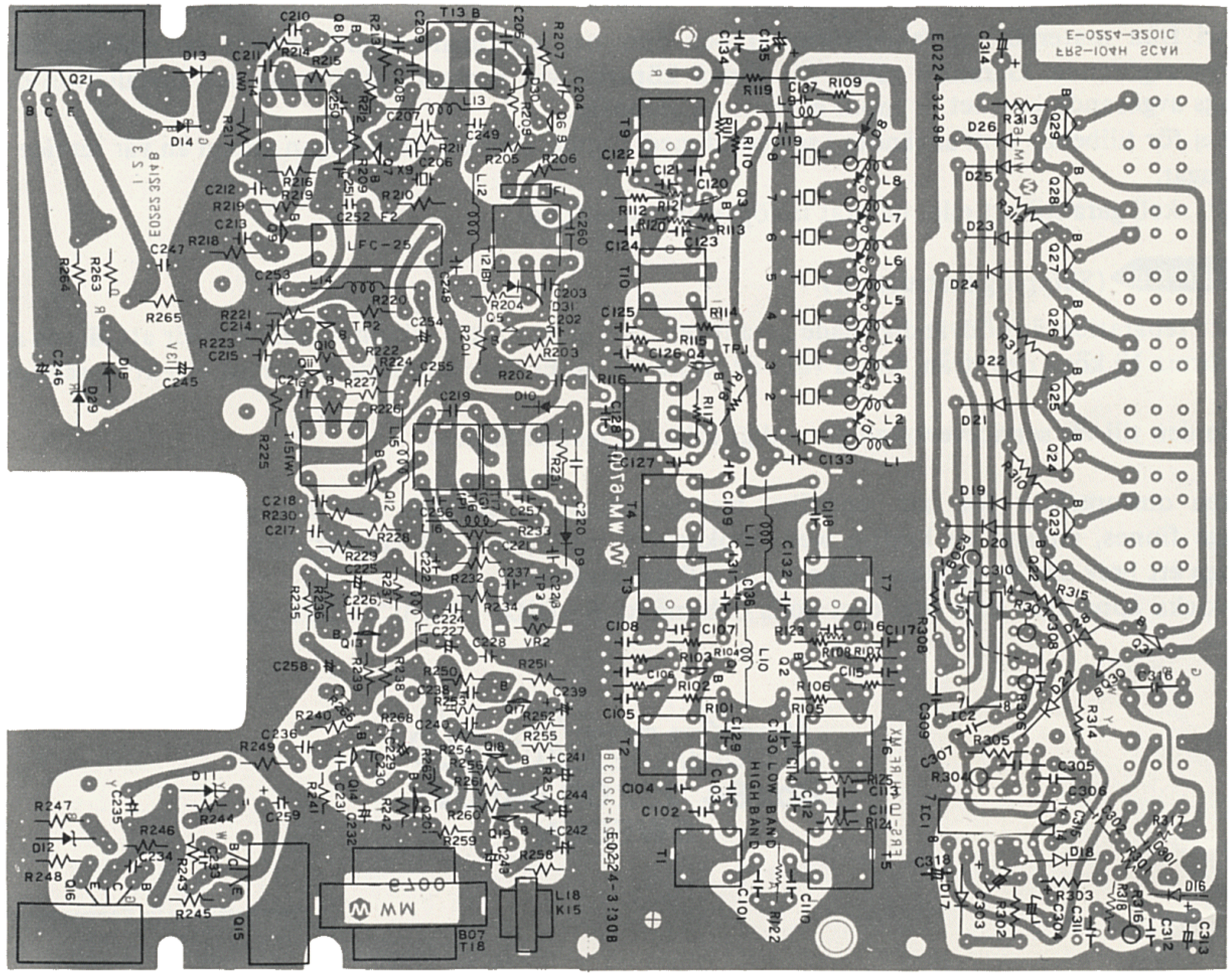

Garantibestämmelser.

Lafa Radio AB garanterar att varje ny Commander Monitor 134, såld av oss enligt katalogpris är under 1 år från inköpsdatum fri från material-och fabrikationsfel och åtar oss att reparera eller utbyta ev. defekta delar enligt vår serviceavdelnings avgörande. Garantin gäller för första köparen vid normal användning och installation och det är vår serviceavdelnings avgörande om det är inom eller utom garantin.
Garantin gäller ej för tillbehör som användes i samband med apparaten eller om någon annan än vår service verkstad har företagit justeringar.
Åberopas garanti skall garantikort eller daterat inköpskvitto medfölja.

Insändning för service: (Shipping instruction)

I händelse av att reparation är nödvändig (både garantirep. och annan rep.) rekommenderar vi Er att lämna apparaten till den butik eller firma Ni köpt den ifrån. Detta vill i de flesta fall ge Er den snabbaste och mest effektiva service.

Om Ni vill sända den till vår serviceverkstad gör enligt följande instruktioner:

Packa apparaten omsorgsfullt för att undvika transportskador. Använd om möjligt originalemballaget. Om ej originalemballage finnes, använd en kraftig wellpappkartong med minst 10 cm skrynklat papper eller skumplast runt apparaten. Bifoga ett brev där Ni förklarar vilka fel Ni vill har atgärdade.
Kom ihåg att skicka apparaten som bräckligt gods och märkt RADIO – BRÄCKLIGT. Glöm ej avsändare och adressera tydligt till:

lafa radio ab
Box 84 232 00 ARLÖV
SWEDEN

Made Exclusively for Commander-Lafa Radio AB in Japan

Printed in Japan